BWT AQA PERLA 30 BIO

Умягчитель воды с пропорциональной объемной регенерацией



Руководство по эксплуатации и установке

Ссылка на видео инструкцию:

Просим внимательно ознакомиться с настоящим руководством перед подключением и использованием оборудования. Невыполнение рекомендаций, содержащихся в нем, влечет за собой недействительность гарантии компании BWT.

www.bwt.com
www.bwt.ru

ОГЛАВЛЕНИЕ

1. НАЗНАЧЕНИЕ……..……3
2. МЕРЫ БЕЗОПАСНОСТИ ……..……...3
3. ТЕХНИЧЕСКИЕ ДАННЫЕ……..…5
4. СХЕМА ПОДКЛЮЧЕНИЯ…….....5
5. ПРОМЫВКА СИСТЕМЫ……..…….....7
6. ЭКСПЛУАТАЦИОННЫЕ ПАРАМЕТРЫ……..7
7. БЛОК УПРАВЛЕНИЯ …… 8
8. ПРОГРАММИРОВАНИЕ……....8
9. РЕГУЛИРОВКА КЛАПАНА ПОДМЕСА……..14
10. ЗАГРУЗКА СОЛИ И ПРИГОТОВЛЕНИЕ РАССОЛА……..15
11. ОБСЛУЖИВАНИЕ……..16
12. ОБЯЗАННОСТИ ПОЛЬЗОВАТЕЛЯ ….……..16
13. ГАРАНТИЯ……..…19
14. УТИЛИЗАЦИЯ..……..…19
15. РАЗМЕРЫ И СХЕМА ПОДКЛЮЧЕНИЯ……...20

1. НАЗНАЧЕНИЕ

Установка умягчения BWT AQA PERLA 30 BIO предназначена для очистки питьевой воды, основанной на принципе ионообменного умягчения, с помощью которого ионы кальция и магния (ионы солей, составляющих жесткость) заменяются эквивалентными ионами натрия.

Умягченная вода снижает образование накипи в трубах, на клапанах, кранах, а также в технологических системах за счет улучшения рабочих процессов. Умягченная вода, безусловно, больше подходит для многих бытовых целей, например, для стирки белья, личной гигиены, приготовления пищи и многих других целей. При очистке питьевой воды все используемые материалы подходят для контакта с водой, предназначенной для потребления человеком. Для воды, предназначенной для употребления в пищу, рекомендуемое значение остаточной жесткости 4-5°dH. Эта остаточная жесткость достигается путем подмеса неумягченной воды к воде, выходящей из умягчителя. По этой причине умягчители BWT AQA PERLA 30 BIO в стандартной комплектации оснащены регулируемым смесительным клапаном, который позволяет получить желаемую остаточную жесткость. Кроме того, если потребление воды не производится, умягчитель автоматически выполняет регенерацию каждые 96 часов.

2. МЕРЫ БЕЗОПАСНОСТИ

Внимательно прочтите это руководство перед использованием оборудования. Храните руководство бережно и в случае продажи прибора передайте его новому владельцу.

! Убедитесь, что прибор не был поврежден во время транспортировки. Упаковочные материалы, являющиеся потенциальными источниками опасности, нельзя оставлять в недоступном для детей месте. Утилизируйте их в соответствии с действующими нормативами.

! Не используйте поврежденное оборудование. В случае ненормальной работы (короткое замыкание, внезапное отключение, утечка воды и т.д.) выключите прибор, закройте запорный клапан питающей воды и отключите электропитание, затем вызовите авторизованного сервисного техника.

! Производитель не несет никакой ответственности в случае изменений и ошибок в электрическом и гидравлическом подключении, вызванных несоблюдением инструкций, содержащихся в руководствах по установке оборудования. Обстоятельства использования оборудования не по назначению запрещены.

Не снимайте и не разбирайте внутренние компоненты. Не пытайтесь выполнять ремонт (техническая помощь должна выполняться исключительно персоналом, уполномоченным BWT). За дополнительной информацией обращайтесь в офис по телефону +7 495 225 33 22 или на веб-страницу www.bwt.ru

Не кладите на прибор тяжелые предметы

В случае необходимости или неисправности отключите электропитание и установите клапаны таким образом, чтобы прибор оставался в режиме байпаса

Внутренние части устройства питаются напряжением 24 В

- Не оставляйте материал, используемый для упаковки (коробка, пакет, скобы и т.д.) в доступном для детей месте. Рекомендуется сохранить упаковку для повторного использования в будущем; в противном случае утилизируйте материалы в соответствии с действующими правилами
- Если прибор поврежден или имеет видимые дефекты или неисправности, рекомендуется не использовать его и не пытаться разобрать или изменить его. Для ремонта необходимо обращаться непосредственно к дилеру

- Установите прибор на землю на ровной и устойчивой поверхности; в подходящем месте, защищенном от атмосферных воздействий (солнце, дождь, мороз и т. д.)
- Не ставьте прибор на другие приборы
- Размещайте прибор вдали от источников тепла
- Установка, внеплановое обслуживание и ремонт должны выполняться только и исключительно квалифицированным и специализированным персоналом, уполномоченным производителем; всегда обращайтесь к своему дилеру или в авторизованный сервисный центр BWT.

! В качестве питающей воды для устройства должна использоваться только питьевая вода с характеристиками, соответствующими ограничениям, установленным Законодательным декретом, касающегося качества воды, предназначенной для потребления человеком. Категорически запрещается подключать прибор к источникам воды, кроме питьевой. Не используйте устройство для подачи воды в объемах, превышающих указанные в технических характеристиках или при давлении ниже 2,5 и выше 6 бар.
! ВНИМАНИЕ: Любые электротехнические операции по установке данного устройства должны быть выполнены квалифицированным электриком или иным компетентным лицом. Любая работа по прокладке труб, необходимая для установки данного устройства, должна быть выполнена квалифицированным слесарем-водопроводчиком или иным компетентным лицом.

! ВНИМАНИЕ: Чтобы обеспечить персональную безопасность, снимите предохранитель из электрической цепи или отсоедините прерыватель цепи перед подключением проводов.
Убедитесь, что на электрическую розетку не подается питание. Запрещено использовать шнур-удлинитель или адаптер розетки с данным устройством. Электрические соединения и соединения для заземления должны соответствовать национальным, региональным и/или местным стандартам на подключение электрооборудования.

Данное устройство должно получать питание с соответствующим напряжением и частотой, указанными в данном руководстве. Устройство необходимо подключить к правильно заземленной отдельной цепи, защитить прерывателем цепи или предохранителем, параметры которого согласуются с характеристиками данного устройства.

Гидравлические и электрические соединения должны быть выполнены согласно надлежащей профессиональной практике и стандартам, применяемым в той местности, где устройство установлено.

Как и любое другое электрическое устройство, электронные компоненты фильтра чувствительны к воздействию электрических и магнитных помех. Если устройство находится рядом с переключателями электричества, трансформаторами или другими источниками помех, необходимо использовать для соединения электрический кабель с соответствующими характеристиками, также можно установить подавитель помех.

ХРАНИТЕ ДАННОЕ РУКОВОДСТВО В БЕЗОПАСНОМ МЕСТЕ.
НЕСОБЛЮДЕНИЕ ДАННЫХ ИНСТРУКЦИЙ ВЛЕЧЕТ ОТКАЗ В ГАРАНТИИ.

3. ТЕХНИЧЕСКИЕ ДАННЫЕ

Количество ионообменной смолы	25 л
Диаметр соединения: вход/выход	DN25 (1")
Рабочее давление (мин./макс.)	3 бара (динам.) / 7 бар (стат.)
Производительность	2 – 2,5 м³/ч
Потребление соли на один цикл регенерации	3,0 кг
Потребление воды на один цикл регенерации	230 л
Вместимость солевого бака	60 кг
Габаритные размеры: Ш x Г x В, мм	405 мм x 500 мм x 1110 мм
Масса в рабочем режиме	130 кг
Электропитание	230 В (+10% - 15%); 50/60 Гц
Потребление электроэнергии в процессе работы	10 Вт
Потребление электроэнергии в процессе регенерации	25 Вт
Температура воды (мин./макс.)	5°C – 35°C
Температура окружающей среды (мин./макс.)	5°C – 40°C

4. СХЕМА ПОДКЛЮЧЕНИЯ

Клапан фильтра имеет четыре фитинга присоединения:

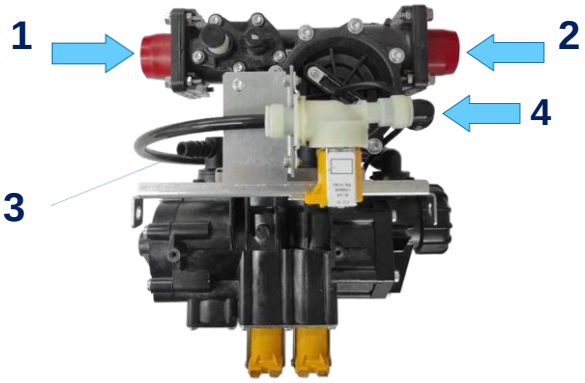

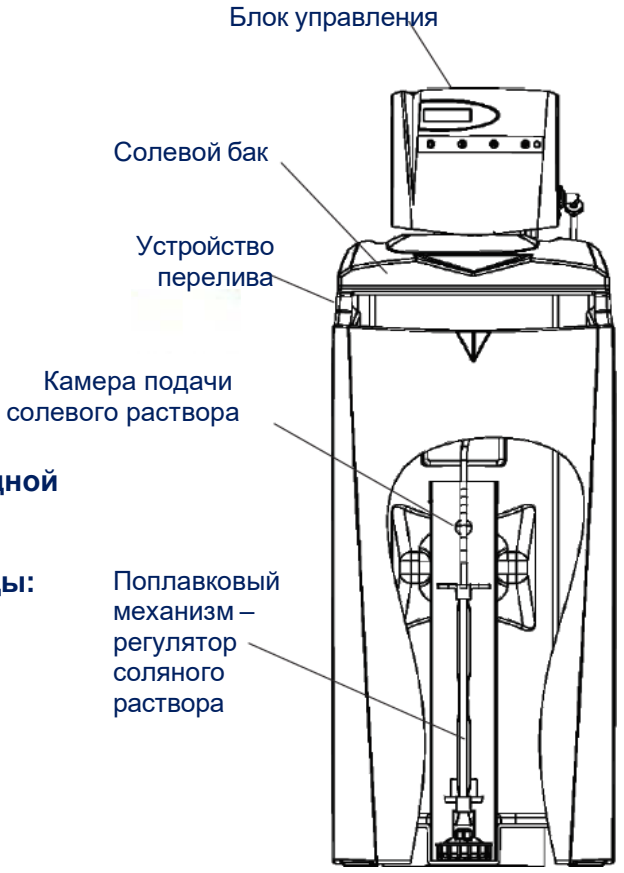

1. **Вход исходной/необработанной водопроводной воды:** фитинг 1" с наружной резьбой

2. **Выход обработанной/отфильтрованной воды:** фитинг 1" с наружной резьбой

3. **Выход для слива в дренаж:** фитинг типа "ёлочка", диаметр 16 мм

4. **Присоединение для солевого шланга:** фитинг для шланга в солевой бак

СОЛЕВОЙ БАК

Компактный умягчитель имеет специальную емкость для соли. Используя шланг диаметром 8x6 мм, подсоедините клапан к регулятору соляного раствора. Наденьте гайку на шланг, правильно установите его на конец фитинга, затем вручную затяните гайку, не используя инструмент. Убедитесь, что концы шланга правильно отрезаны под углом 90°.

Потяните шток вверх, чтобы установить регулятор

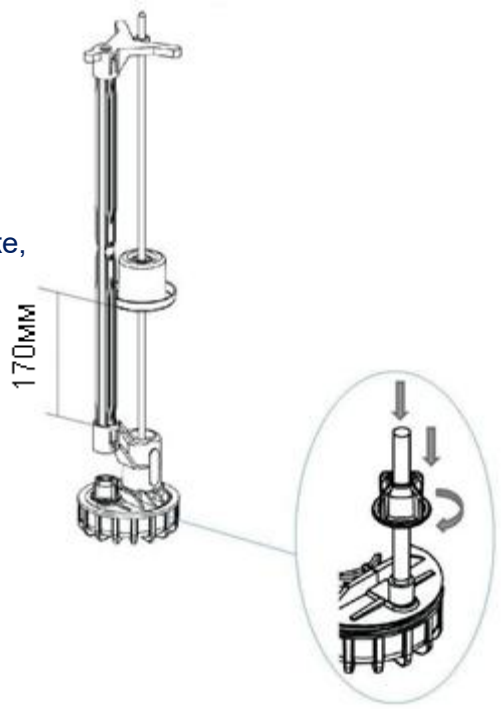

! ВНИМАНИЕ:

- Отрегулируйте поплавок регулятора соляного раствора, расположенный в камере подачи соляного раствора внутри цельной емкости. Установите ход 170 мм, как указано на рисунке, и не забудьте потянуть вверх шток поплавка.
По окончании регулирования установите регулятор соляного раствора на дно камеры подачи соляного раствора. Избегайте перегиба трубки забора солевого раствора.

ПОДСОЕДИНЕНИЕ СИСТЕМЫ ДРЕНАЖА

! ВНИМАНИЕ: Схему подключения системы дренажа рекомендуется осуществить с использованием "разрыва струи" или снабдить систему дренажа обратным клапаном между дренажным шлангом и канализацией, чтобы избежать любого риска загрязнения цепи питьевой воды через дренажную систем.
! ВНИМАНИЕ: Для устранения перелива жидкости в емкости для соли необходимо установить дренаж самотеком с гидрозатвором, предотвращающим распространение неприятного запаха из канализационной системы.
! ВНИМАНИЕ: Необходимо предусмотреть систему защиты от протечек.

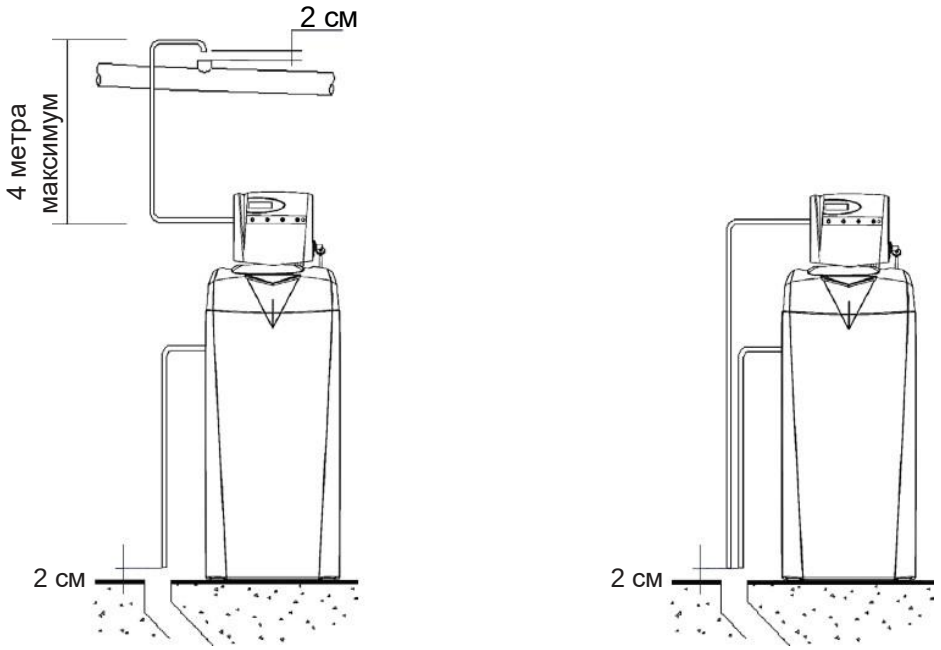

5. ПРОМЫВКА СИСТЕМЫ

Необходимо предпринять некоторые меры предосторожности перед окончательным подключением системы подачи воды в установку умягчения.

Завершив любые работы по присоединению труб, расположенных по восходящему потоку, их необходимо правильно промыть перед вторичным заполнением установки. Это значит, что оборудование необходимо снять или отсоединить от источника питания, чтобы выполнить данную операцию.

Когда к умягчителю подсоединено все гидравлическое и электрическое оборудование, нажмите кнопку №5 на пять секунд для запуска принудительной регенерации, а именно ее первой стадии "обратной промывки", затем отпустите эту кнопку (см. описание блока управления). После этого медленно откройте запорный клапан, находящийся на входящем потоке для удаления воздуха из корпуса умягчителя и предотвращения гидроудара при первом запуске.

6. ЭКСПЛУАТАЦИОННЫЕ ПАРАМЕТРЫ

Чтобы правильно запрограммировать Ваш фильтр, необходимо знать значение жесткости воды. Анализ воды на жесткость легко выполнить используя тест для определения жесткости воды, имеющийся в наличии у вашего дистрибьютора или дилера. Также необходимо убедиться, что исходные показатели жесткости, железа, марганца и т.д. не превышают требования к исходной воде:

Жёсткость – до 15 мг-экв/л
Железо общее – до 0,3 мг/л
Марганец – до 0,1 мг/л
Активный хлор - до 0,1 мг/л
Мутность - до 1 мг/л
Нефтепродукты, сероводород - отсутствие
Перманганатная окисляемость – до 3 мг O2

7. БЛОК УПРАВЛЕНИЯ

Фильтр оснащен электронным блоком управления и литиевой батарейкой.

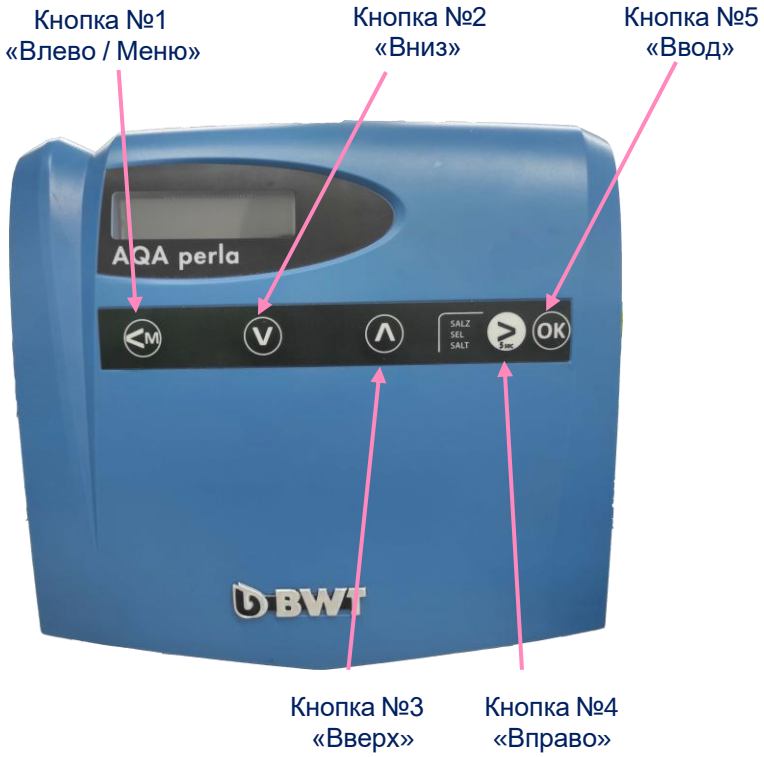

8. ПРОГРАММИРОВАНИЕ

При нормальной работе клапана на дисплей в верхней строчке попеременно выводится слово **«SERV»** и остающийся до регенерации объем в литрах, в нижней строчке – текущее время.

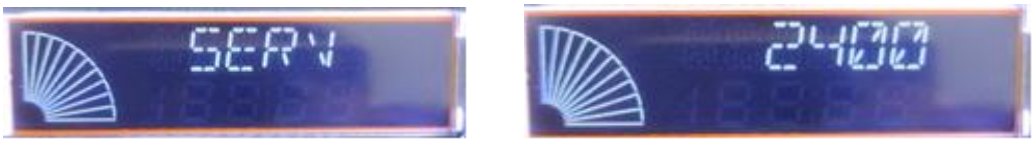

В левой части экрана есть секторная диаграмма, показывающая остающийся до регенерации объем воды. Чем меньше показано сегментов диаграммы, тем меньше остающийся объем (10 сегментов = 100%)

Для входа в режим программирования пользователя нажать кнопку **<M** на 5 сек. Далее, если выводимый на дисплей параметр не меняется, то для перехода к следующему параметру нажать кнопку **<M** или **OK**. Если параметр меняется, то для запоминая нового значения и перехода к следующему параметру обязательно нажать кнопку

No п.п.	Параметр	Описание установки
1		Выбор языка. Для выбора нажать ОК.
2		Далее кнопками **«Вверх»** и **«Вниз»** выбрать нужный язык и нажать **ОК**, RU – русский.
3		Установка текущего времени – часы и минуты (мигают). Кнопками «Вверх» и «Вниз» установить нужное значение и нажать кнопку «Вправо» (>).
4	 	Установка типа используемой соли. Необходимо выбрать **гРАН** (гранулированная).
5		Объемзагруженной в установку смолы в литрах. Возможные значения – 5, 10, 15, 20... Необходимо выбрать значение **26 L.**
6		Выбор единиц жесткости воды. Возможные значения – oF (французские градусы) и **od** (немецкие градусы). Рекомендуем выбрать немецкие градусы жесткости.
7		Установка жесткости воды на входе выбранных единицах. Введите значение результата теста для определения жесткости.
8		Установка жесткости воды на выходе в выбранных единицах **(при полностью закрытом клапане подмеса – 0)**
9		Запрос на немедленный запуск регенерации. Для запуска регенерации нажать **ОК**. Для перехода к следующему шагу программирования нажать кнопку **<М**. Если регенерация запущена, остальные параметры показываться не будут.

10		Контроль уровня соли в солевом баке. **OFF** – выключено, **ON** – включено. Рекомендуется отключить, если промывка установки настроена на ночной режим для удобства пользования.
11		При включении ожидания автоматические регенерации производиться не будут, возможен только ручной запуск. Необходимо установить режим **OFF** – выключено.
12		Номер прошивки контроллера не меняется.
13		Для входа в режим дальнейшего программирования необходимо установить пароль **23** кнопками **«Вверх»** и **«Вниз»** и нажать кнопку **ОК**. Если пароль введен неправильно или не нажата кнопка **ОК**, контроллер переключится в рабочий режим
14		Статистический режим **ON** = разрешить регенерацию с резервом объема воды (считается автоматически, значение можно изменить).
15		**Необходимо включить параметр пропорциональная регенерация" для приготовления клапаном солевого раствора.**
16		Объем воды в литрах, который может быть умягчен между двумя регенерациями, рассчитанный контроллером исходя из установленных объема смолы и жесткости воды на входе и на выходе. Может быть скорректирован кнопками **«Вверх»** и **«Вниз».**
17		Пиковое потребление воды в час за последние сутки (24 часа), литры рассчитывается автоматически.
18		Расход соли в граммах на одну регенерацию, рассчитанный контроллером исходя из объема смолы. Может быть скорректирован кнопками **«Вверх»** и **«Вниз».**
19		Объем воды, обработанный после последней регенерации. Не меняется. Для перехода к следующему параметру нажать кнопку **<M**.

20		Пиковый расход воды в л/мин. после последней регенерации. Не меняется. Для перехода к следующему параметру нажать кнопку **<M**.
21		Общее число регенераций после установки системы. Может быть обнулено кнопкой **«Вверх»** или **«Вниз».**
22		Введите **OFF** при установке данного параметра.
23		Включение сигнала недостатка соли в баке. **OFF** – выключено, **ON** – включено. Рекомендуется **отключить**, если установка настроена на промывку в ночное время суток.
24		Параметр включения и отключения расчетного резерва воды.
25		Установка величины резерва в литрах. Регенерация будет запускаться в установленное для нее время, если на этот момент остающийся до регенерации объем будет меньше этой величины. Если на предыдущем шаге выбрано **OFF**, то этот параметр не будет использоваться в работе.
26		Промывка оборудование в установленное время.
27		Давление на входе, бар. Только для пропорциональной регенерации.
28		Количество пропорциональных регенераций, после которого будет производиться одна полная регенерация. Может быть отключено (установить «0»). Рекомендуемое значение - 3.
29		Продолжительность стадий регенерации. При нажатии кнопки **ОК** на следующих шагах будут последовательно показаны длительности всех стадий. При нажатии кнопки **<M** продолжительности стадий не будут показаны
30		Обратная промывка, мин. Время данного параметра можно скорректировать кнопками **«Ввер**х» и **«Вниз»**.

31		Забор солевого раствора и медленная отмывка загрузки, мин. Данный параметр необходимо изменить кнопками **«Вверх» и «Вниз»** (см. таблицу 3).
32		Быстрая промывка, мин. Данный параметр необходимо изменить кнопками **«Вверх» и «Вниз».**
33		Длительность приготовления солевого раствора, мин. Может быть скорректировано кнопками **«Вверх»** и **«Вниз».** Рекомендуем не изменять данное значение.
34		Заливка воды в солевой бак, сек. может быть скорректировано кнопками **«Вверх»** и **«Вниз».** Параметр рассчитывается автоматически.
35		Принудительная регенерация, которая будет производиться в случаях длительного отсутствия расхода воды. **НЕ** - отключено **96Fr** - если за 96 часов (4 суток) не будет расхода воды, принудительная регенерация начнется мгновенно, но только после открытия крана разбора воды (клапан получит один импульс от счетчика и запустит программу промывки). **168Pr** - регенерация начнется в установленное время через 96 часов (7 суток) после предыдущей регенерации, если за это время не было разбора воды. **Режимы «Pr» НЕ рекомендуется выбирать.** **96dE** - если за 96 часов (4 суток) не будет расхода воды, запустится принудительная регенерация. **168dE** - если за 168 часов (7 суток) не будет расхода воды, запустится принудительная регенерация. **Рекомендуется для установки один из режимов «dE».**
36		При нажатии **ОК** будет произведен сброс всех параметров до заводских установок. Пропустить, нажав кнопку **<M**

ХАРАКТЕРИСТИКИ В СООТВЕТСТВИИ С ОБЪЕМОМ СМОЛЫ

Объем смолы в литрах	Безопасный уровень в литрах	Обратная промывка в минутах	Прямая промывка в минутах	Быстрая промывка в минутах
28	750	1	58	3

В РЕМЯ ЗАПОЛНЕНИЯ С ПРОПОРЦИОНАЛЬНОЙ РЕГЕНЕРАЦИЕЙ В ЗАВИСИМОСТИ ОТ ДАВЛЕНИЯ

Объем смолы / Давление	28л
2 bar	900 c
3 bar	760 c
4 bar	665 c
5 bar	600 c
6 bar	540 c

! ВНИМАНИЕ: Все этапы программирования и введенные параметры, будут сохранены только после принудительной регенерации. Поэтому, даже если был изменен хотя бы один параметр, кроме текущего времени, следует запустить регенерацию вручную (нажать кнопку ОК и удерживать 5 сек.). Регенерацию можно провести в ускоренном режиме, если нажимать кнопку ОК.

Оборудование готовит солевой раствор перед проведением плановой регенерацией за 3 часа (180 мин.) до установленного времени промывки.

ИНДИКАЦИЯ ПРИ РЕГЕНЕРАЦИИ

No п.п.	Параметр	Описание установки
1		Заливка воды в солевой бак, сек. Показывается только для пропорциональной регенерации. Установка продолжает давать умягченную воду.
2		Длительность приготовления раствора соли в баке, мин. Установка продолжает давать умягченную воду.
3		Обратная промывка, мин.:сек. На выходе установки неумягченная вода до окончания регенерации.
4		Обработка солью и медленная отмывка, мин.:сек.
5		Быстрая промывка, мин.:сек.

ПОДСОЕДИНЕНИЕ К СИСТЕМЕ ВОДОПРОВОДНОЙ ВОДЫ

Проверьте все соединения и начните цикл регенерации, нажав кнопку **ОК** и удерживая ее, по крайней мере, пять секунд. Фазы регенерации **"ЗАПОЛН"**, **"РАССОЛ"**, **"R1"**, **"R2"** и **"R3"** будут автоматически следовать одна за другой. Время начала регенерации будет указано на экране дисплея попеременно со временем окончания цикла регенерации.

КАК ПОМЕНЯТЬ УСТАНОВКИ ВРЕМЕНИ

Чтобы поменять значения времени, войдите в режим программирования. Нажмите кнопку №1 и удерживайте ее в течение пяти секунд, на дисплее высветится индикация **"ЯЗЫК"**, затем нажмите кнопку №1 коротким нажатием и измените время кнопками №2, №3 и №4. Отпустите кнопку №2, поменяйте время в соответствии с процедурой, описанной на предыдущей странице «Установка времени и даты».

ОТКЛЮЧЕНИЕ ЭЛЕКТРОПИТАНИЯ

При длительном отключении электропитания все установленные ранее параметры сохраняются, кроме текущего времени. Текущее время необходимо установить заново при подаче электропитания. Если во время процесса регенерации было отключено электропитание, то после возобновления подачи электричества, клапан продолжит программу с момента прерывания.

! ВНИМАНИЕ: Рекомендуем предусмотреть бесперебойный источник питания.
! Прерывание регенерации вручную может вызвать подачу соленой воды.

9. РЕГУЛИРОВКА КЛАПАНА ПОДМЕСА

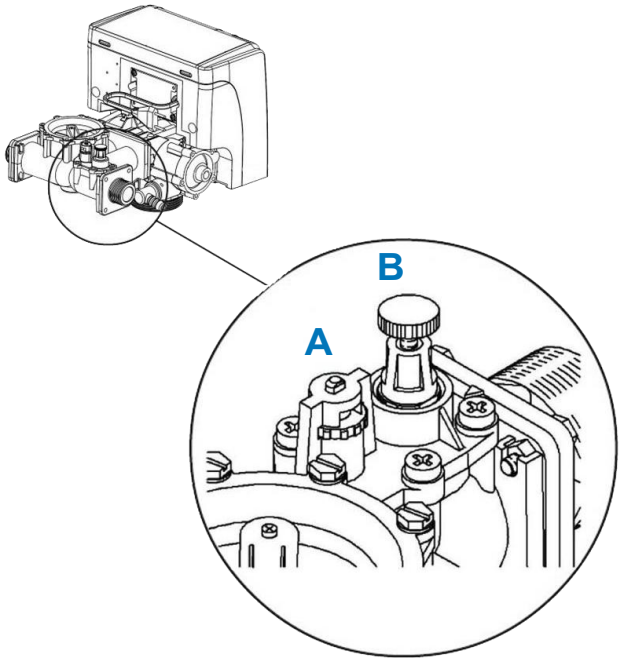

Для регулировки клапана подмеса есть два винта: один для точной регулировки (A), а другой
для грубой регулировки (B). Винт точной настройки (A) открывает подмес исходной воды по часовой стрелке. Винт грубой регулировки (B)
открывает против часовой стрелки. Закройте оба винта до упора, откройте кран на выходе из умягчителя и через несколько минут возьмите пробу воды, которая с помощью теста воды должна иметь жесткость, равную 1°dH (в противном случае, прежде чем продолжить, проведите регенерацию). Начните калибровку с помощью винта тонкой регулировки «A» на ½ или ¾ оборота. Возьмите образец воды после умягчителя и с помощью теста измерьте ее жесткость. Если значение немного ниже желаемого, откройте винт точной настройки «A» на 1/4 и повторите измерение ниже по потоку. Продолжайте, пока не получите желаемую жесткость.

! **Периодически проверяйте значение жесткости и при необходимости отрегулируйте винтом. Проверьте содержание соли в солевом баке и при необходимости добавьте.**
Натрий имеет максимальное предельное значение 200 мг/л в соответствии с требованиями D.L. 31/2001, касающегося качества воды, предназначенной для потребления человеком. При ионообменном умягчении концентрация натрия увеличивается пропорционально жесткости.

10. ЗАГРУЗКА СОЛИ И ПРИГОТОВЛЕНИЕ РАССОЛА

В начале каждой регенерации происходит пополнение воды в солевом баке, предназначенное для растворения большего количества соли и, следовательно, подготовки рассола к регенерации.

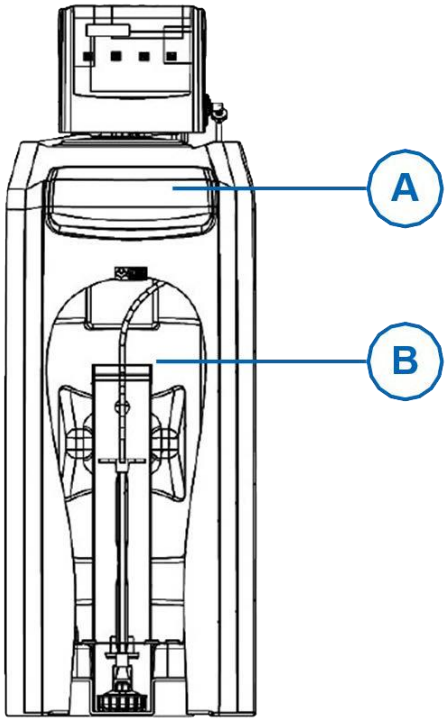

*Поднимите крышку **A**. Загрузите соль в резервуар, убедившись, что крышка **B**, защищающая солевой клапан, находится в правильном положении.*
*В конце установите крышку **A**.*

! ***Всегда держите резервуар для соли заполненным примерно от 15 % до 75% объёма ёмкости. Используйте только таблетированную соль.***

11. ОБСЛУЖИВАНИЕ

Планируемое и внеочередное обслуживание, а также регулярные плановые проверки гарантируют сохранность и безупречную эффективность оборудования с течением времени. Очень важно следовать программе обслуживания, указанной в руководстве. Мы рекомендуем вам заключить контракт на плановый сервис с одним из наших авторизованных центров BWT в вашем регионе.

! **В соответствии требованиями, каждому устройству необходимо регулярного обслуживания. Для проведения обслуживания рекомендуется обращаться в сертифицированный сервисный центр BWT на территории России.** (контакты можно найти на сайте *bwt.ru*)

! **Использование не оригинальных запасных частей и продуктов автоматически аннулирует гарантию. Все операции по техническому обслуживанию, как обычные, так и внеплановые, должны выполняться при выключенном приборе и отключении электричества и воды.**

! **Любые операции с устройством должны выполняться только после ознакомления с требованиями безопасности, перечисленными в данном руководстве.**

! **В течение гарантийного периода мы не несем ответственности за какие-либо повреждения или неисправности, вызванные несоблюдением действующих норм.**

! **Что касается не упомянутых и/или чрезвычайных вмешательств, настоятельно рекомендуется проведение их специализированным персоналом каждые шесть месяцев и в любом случае общее техническое обслуживание не реже одного раза в год. В определенных условиях использования (тип воды, рабочее давление и т.д.) может потребоваться более частое обслуживание**

12. ОБЯЗАННОСТИ ПОЛЬЗОВАТЕЛЯ

Вы приобрели долговечный и простой в обслуживании продукт. Для обеспечения безупречной работы прибора необходимо регулярно выполнять следующие проверки. Указанные интервалы проверок являются минимальными, и в определенных условиях эксплуатации могут потребоваться более частые проверки. Регулярное выполнение пользователем проверок является необходимым условием для обеспечения правильной работы устройства. Однако, в дополнение к проверкам, которые может легко выполнить пользователь, каждая система требует регулярного обслуживания специализированными специалистами для обеспечения безотказной работы.

Замена изношенных деталей должна выполняться специализированным персоналом. Мы рекомендуем вам заключить договор на техническое обслуживание со своим установщиком или сервисной службой.

Еще одним условием для обеспечения надлежащего функционирования и действия гарантии является замена изнашиваемых деталей в соответствии с предписанными интервалами технического обслуживания.

ТАБЛИЦА ИНТЕРВАЛОВ ОСМОТРОВ И ОБСЛУЖИВАНИЯ

МАКСИМАЛЬНЫЙ ИНТЕРВАЛ	ТИП КОНТРОЛЯ И ОБСЛУЖИВАНИЯ	ОПЕРАТОР
Еженедельно	• Визуально убедитесь, что дисплей умягчителя включен. • Визуально проверьте отсутствие утечек из слива и перелива.	**Пользователь**
Каждые две недели	• Проверьте уровень соли и при необходимости добавьте. • Визуально проверьте отсутствие утечек.	**Пользователь**
Ежемесячный	• Проверьте текущее время. • Проверьте, открыв кран, что литры на дисплее регулярно меняют значение. • Проверьте жесткость исходной и умягченной воды. При необходимости запрограммируйте электронику и / или отрегулируйте смесительный клапан.	**Пользователь**
Ежегодный (**)	• Очистка ячеек хлор генератора (BIO) • Проверьте хлор генератор (BIO) • Очистка эжектора • Очистка, проверка и/или замена мембран электроклапанов. • Очистка, проверка и/или замена мембраны. • Очистка, проверка и/или внутренние пластины механизма движения. • Очистка, проверка и/или замена ограничителя потока. • Проверьте работу солевого клапана. • Проверьте и/заменить батарею питания. • Проверка и/замена всасывающий трубопровод. • Очистка солевого бака	**Специализированная техническая служба**
1 раз в 2 года	• Замените внутренний механизм и разделительные диафрагмы. • Замените внутренние пластины механизма движения. • Замените мембраны электроклапанов. • Замените ограничитель потока.	**Специализированная техническая служба**
1 раз в 5 лет	• Замените слой смолы.	**Специализированная техническая служба**

**** Рекомендуется оформить договор в специализированном центре технической поддержки и поручить им проводить шестимесячную проверку в дополнение к ежегодному обслуживанию.***
***** Особые условия использования (тип воды, рабочее давление и т.д.) могут потребовать ежегодного обслуживания.***

Использование очищенной воды для водных растений и животных Водные растения и животные, в зависимости от вида, испытывают особые потребности в сочетании веществ, содержащихся в воде.
Таким образом, пользователь должен проверить на основе обычной специализированной литературы, можно ли в его конкретном случае использовать очищенную питьевую воду для кормления или наполнения декоративных резервуаров, аквариумов, а также использования воды для детского кормления.

ТРЕВОЖНЫЕ СООБЩЕНИЯ

CHECK SALT **ПРОВЕРКА СОЛИ**	Аварийный сигнал всасывания рассола, отсутствия дезинфекции (BIO) или отсутствия соли в солевом баке. Он активируется, если присутствие рассола не обнаруживается во время фазы всасывания. Обеспечьте загрузку соли в резервуар. После наполнения резервуара для регенерационной соли он сбрасывается при следующей регенерации или в меню CHECK SALT путем индикации OFF и подтвердив нажатием OK Если в резервуаре присутствует соль, при включении вышеупомянутого сигнала тревоги обратитесь в наш авторизованный центр технической поддержки.

НЕИСПРАВНОСТИ

Неисправность	***Причины***	***Действия***
• дисплей выключен • ненормальная информация на дисплее • показания расхода не записываются	• нет питания от источника • низкий заряд батареи повышенное или пониженное напряжение	• восстановить питание • заменить батарею • максимальный допуск +10В • -15В. При необходимости установите систему регулировки • обратитесь в службу технической поддержки
• рассол не всасывается	-	• обратитесь в Службу технической поддержки грязная соль, забит эжектор
• жесткая вода в конце цикла (не потребляет соль)	• изменение жесткости в исходной воде • неправильная регулировка поплавка • смесительный клапан не установлен • солевой бак или клапан грязный • пустой солевой бак	• проверить воду • перекалибровать • перекалибровать • промыть • заполнить и/или очистить
• перелив воды из солевого бака	• утечка воды из поплавка или проблемы с уплотнительным кольцом головки	• задействуйте умягчитель в байпас, разберите и очистите поплавок. При необходимости замените поврежденные детали
• постоянный сброс воды в канализацию	• частицы грязи в седле электромагнитного клапана 1 • изношенная мембрана электромагнитного клапана • внутренняя работа клапанов подлежит проверке	• разберите и очистите электромагнитный клапан и его седло • замените • обратитесь в службу технической поддержки
• соленая вода на выходе в конце регенерации	• время регенерации установлено неправильно • отсутствие давления • неправильная регулировка поплавка	• проверьте и при необходимости исправьте • убедитесь, что давление составляет не менее 2,5 бар. • обратитесь в службу технической поддержки
• не восстанавливается в заданное время	• из-за неполного потребления воды регенерация происходит автоматически в течение 96 часов	• запустить регенерацию вручную в удобное для вас время

Если после этих проверок неисправность не исчезнет, позвоните в наши центры технической поддержки BWT: +7(495) 225-33-22

13. ГАРАНТИЯ

Гарантий срок эксплуатации оборудования 12 (двенадцать) месяцев с даты продажи оборудования Покупателю при условии хранения, установки и использования оборудования в соответствии с данной инструкцией. Гарантия предусматривает замену или ремонт оборудования и отдельных дефектных деталей представителем изготовителя при условии, что изделие эксплуатируется в соответствии с требованиями ИНСТРУКЦИИ ПО ЭКСПЛУАТАЦИИ. Покупатель вправе, при выявлении недостатков в течение гарантийного срока, предъявить изготовителю (продавцу) требования, предусмотренные статьей 18 закона РФ «О защите прав потребителей». Изготовитель освобожден от ответственности по основаниям, предусмотренным в абзаце 2 пункта 6 статьи РФ «О защите прав потребителей».

BWT в России не несет никакой ответственности за выход из строя устройства или его плохую работу, вызванную неправильным сочетанием материалов, введением коррозионных продуктов или отложений железа и марганца или за ущерб, возникший по этим причинам.

Производитель снимает с себя всякую ответственность в случае изменений и ошибок в электрическом и гидравлическом подключении, вызванных несоблюдением инструкций, приведенных в руководстве по установке или эксплуатации оборудования в условиях, отличных от тех, для которых оно было разработано.

Если не проверять и/или не заменять изнашиваемые детали, гарантия автоматически аннулируется. Гарантийные права исключаются при использовании соли, не соответствующей стандарту DIN EN 973, тип А.

14. УТИЛИЗАЦИЯ

1. Символ, представляющий собой перечеркнутый мусорный контейнер на колесах, означает, что на устройство распространяются положения европейской Директивы 2002/96/EC.



2. Электрические и электронные компоненты должны быть утилизированы отдельно в специальных контейнерах.

3. Утилизация, выполненная согласно данным рекомендациям, даст возможность сократить негативные последствия и любые риски для окружающей среды и здоровья человека.

ПРЕДУПРЕЖДЕНИЯ ОБ УТИЛИЗАЦИИ

Электрическое / электронное оборудование в конце своего жизненного цикла нельзя утилизировать вместе с другими отходами, его следует подвергнуть отдельному сбору.
Надлежащий раздельный сбор помогает избежать потенциальных негативных последствий для окружающей среды и здоровья и способствует повторному использованию и переработке материалов, из которых изготовлено оборудование.

Символ, показанный на продукте или упаковке, а также в данной инструкции по эксплуатации, указывает на то, что это оборудование должно подлежать отдельному сбору в соответствии с законодательным постановлением об отходах электрического и электронного оборудования.

Пользователю предлагается отделить этот продукт от других видов отходов, доставив его в соответствующие центры сбора, уполномоченные в соответствии с местными правилами, или доставить его дистрибьютору при покупке нового оборудования эквивалентного типа.

По вопросам сбора и утилизации профессионального электрического и электронного оборудования обращайтесь к поставщику. Для получения дополнительной информации о сборе, восстановлении и переработке этого оборудования свяжитесь с муниципальным управлением, местной службой сбора отходов или учреждением, где было приобретено устройство.

15. РАЗМЕРЫ И СХЕМА ПОДКЛЮЧЕНИЯ

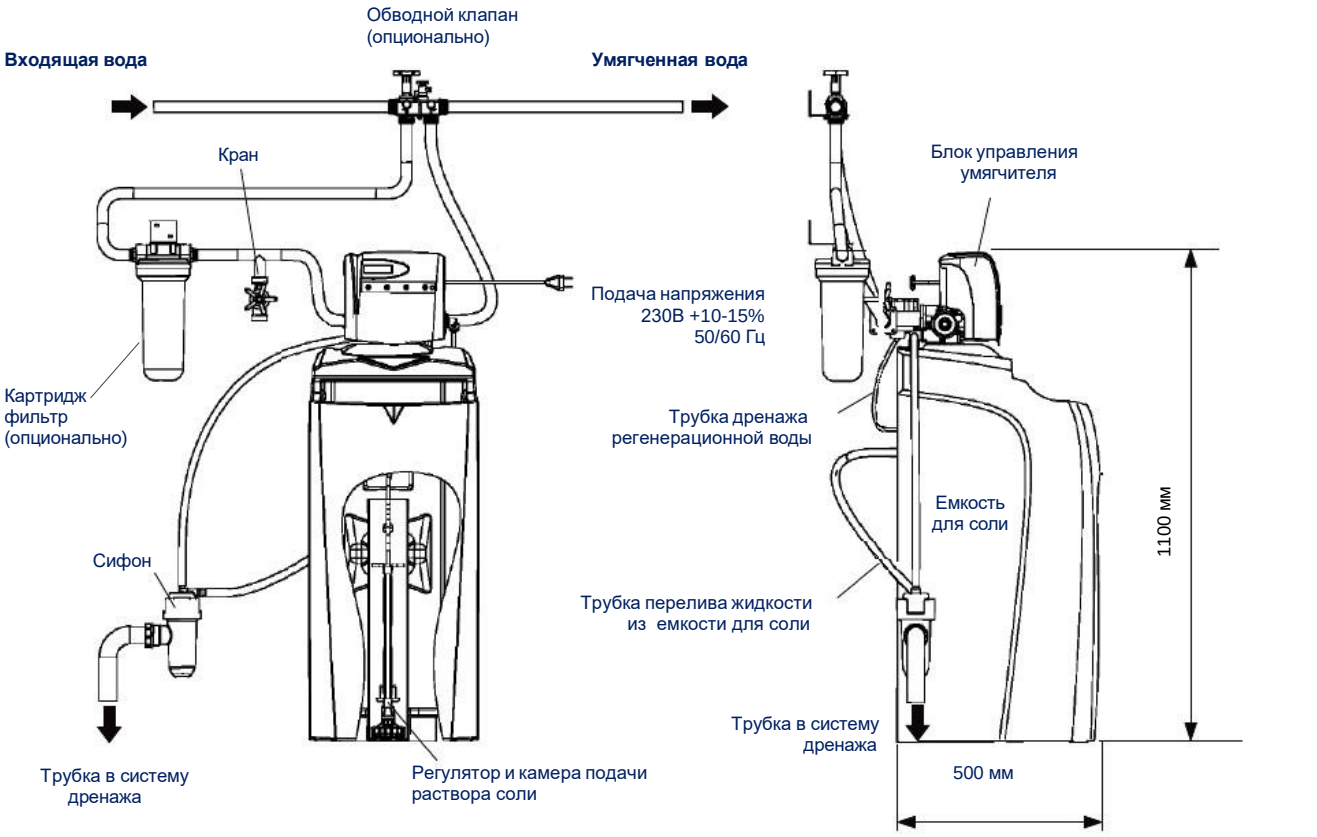

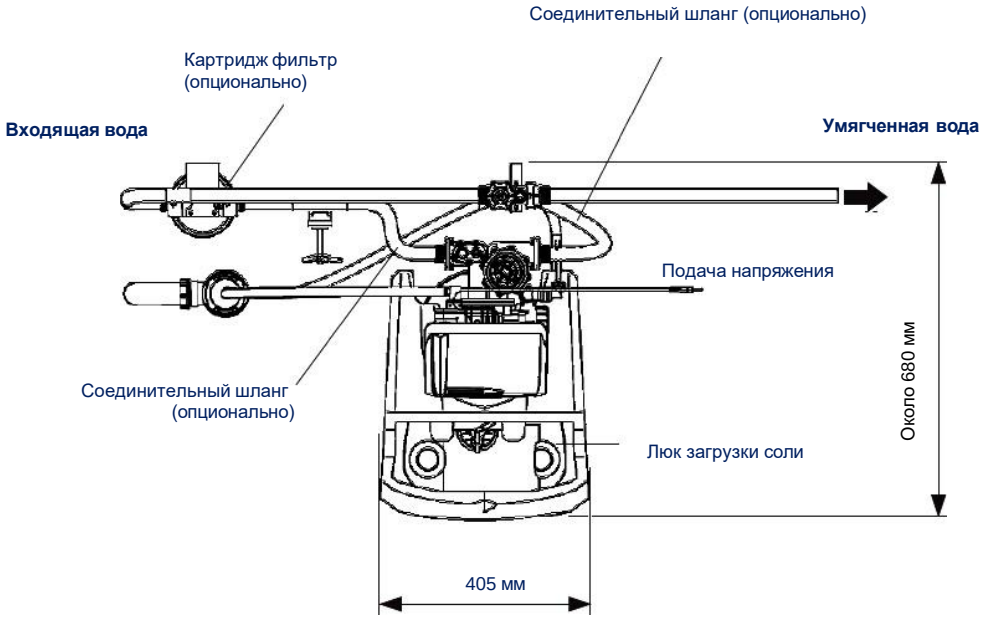

Дополнительная информация:

ООО «БВТ» Россия

115432 г. Москва,

Проектируемый проезд № 4062, д. 6 стр.16

Тел.: +7 (495) 225-33-22

E-mail: info@bwt.ru

www.bwt.ru

Изготовитель:

BWT France (Франция)

103 rue Charles Michels

93206 SAINT-DENIS CEDEX